CALHA VC01 60x150 – (1x)

VOLUME UNIT.=2,352m3
PESO UNIT.=5,890kg

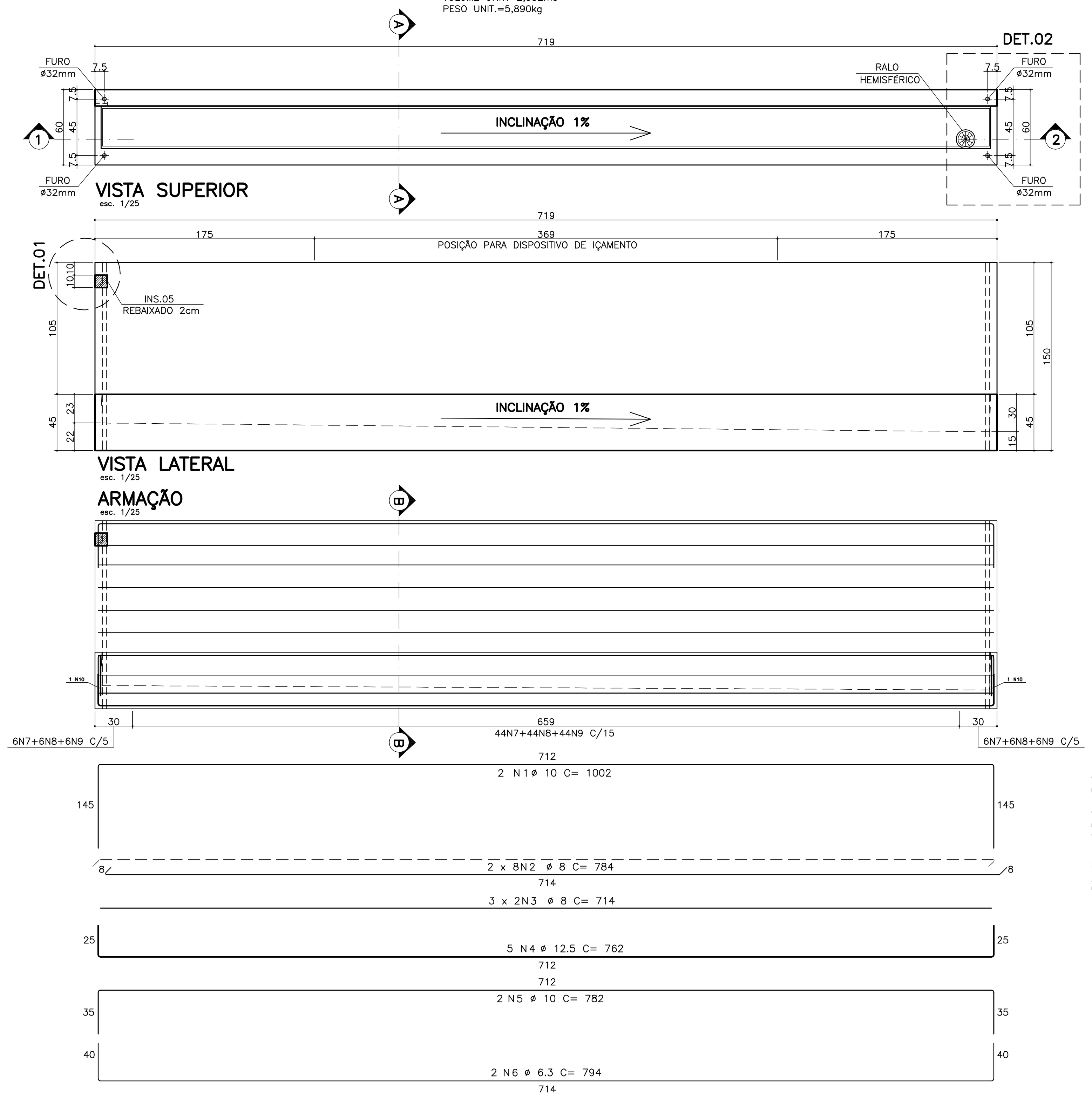

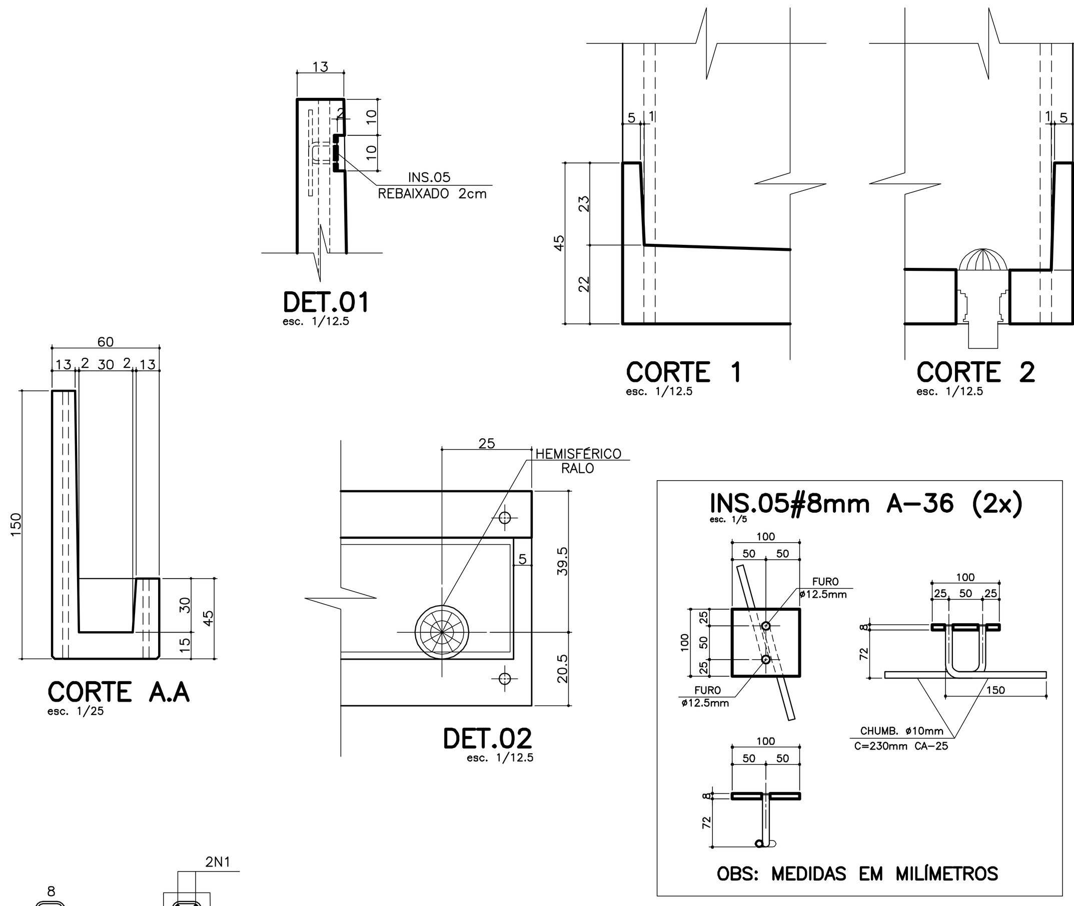

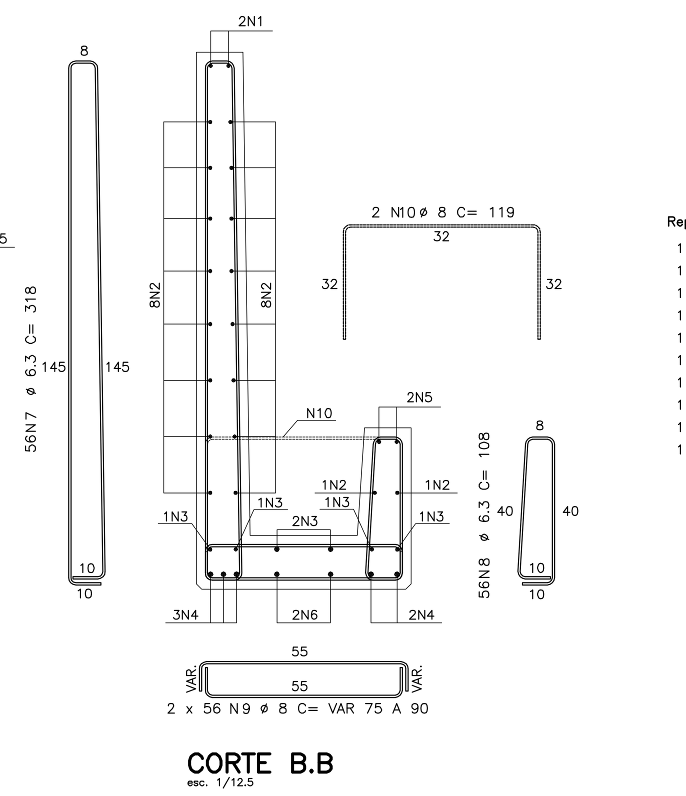

LISTA DE FERROS

Rep	POS.	ø	Q	COMPRIMENTOS UNIT.(cm)	TOTAL (m)
1	1	10	2	1002	20.04
1	2	8	16	784	125.44
1	3	8	6	714	42.84
1	4	12.5	5	762	38.1
1	5	10	2	782	15.64
1	6	6.3	2	794	15.88
1	7	6.3	56	318	178.08
1	8	6.3	56	108	60.48
1	9	8	112	VAR.	92.4
1	10	8	2	119	2.38

RESUMO AÇO CA-50A

ø	COMPRIMENTO (m)	PESO (Kg)
6.3	254.44	64
8	263.06	105
10	35.68	22
12.5	38.1	38
TOTAL		229

CALHA VC02 60x150 – (1x)

VOLUME UNIT.=2,352m3
PESO UNIT.=5,890kg

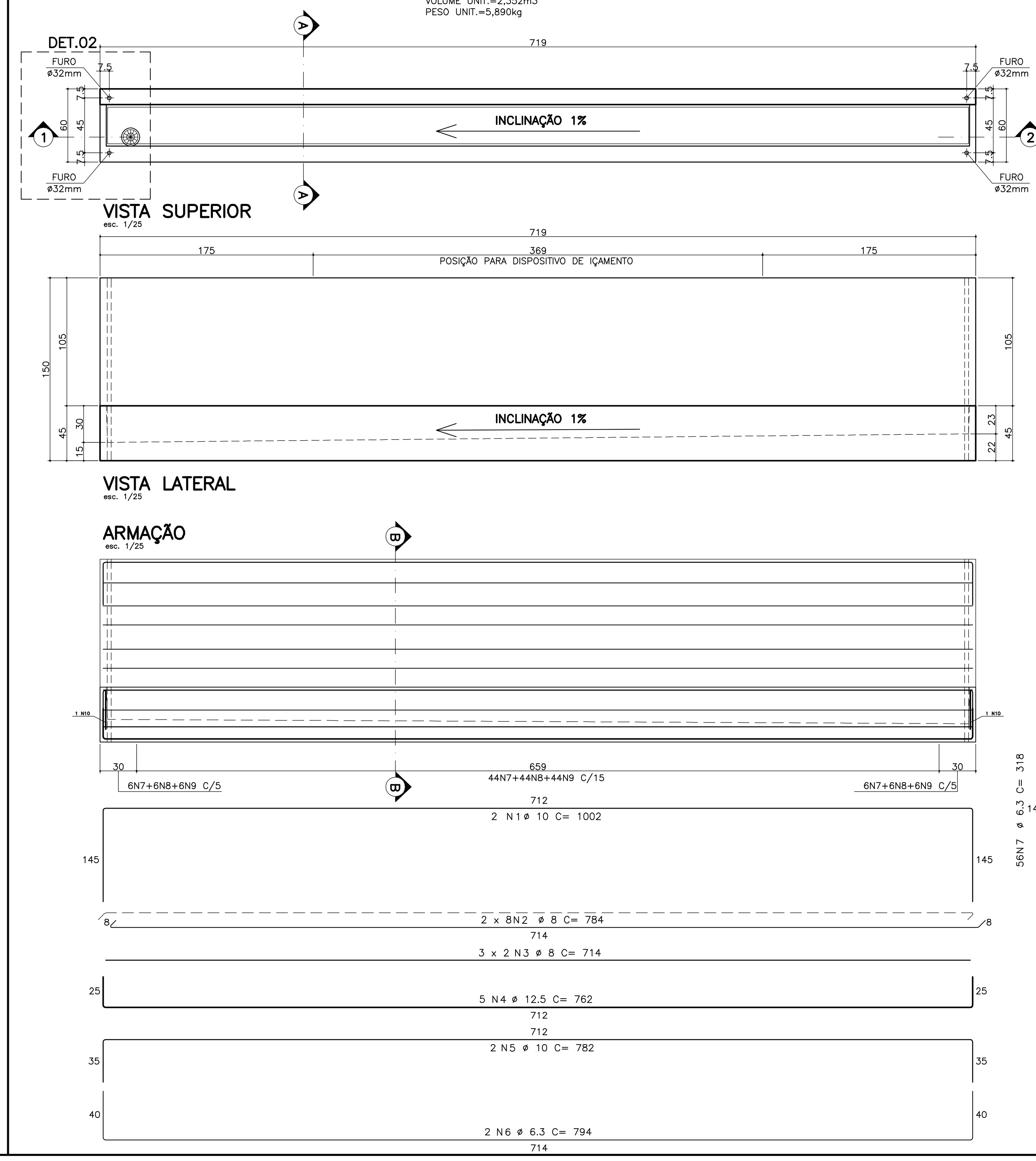

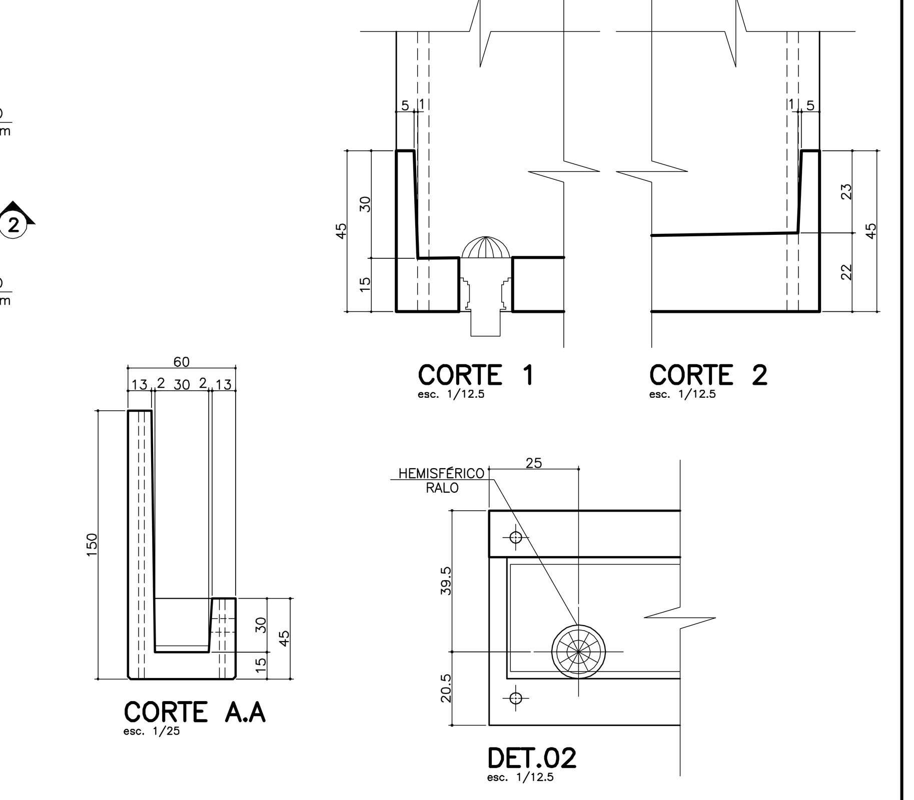

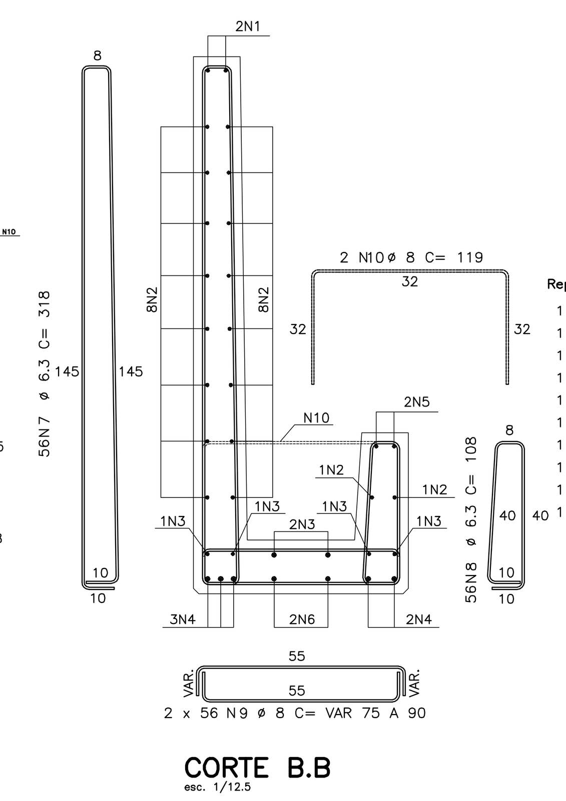

LISTA DE FERROS

Rep	POS.	ø	Q	COMPRIMENTOS UNIT.(cm)	TOTAL (m)
1	1	10	2	1002	20.04
1	2	8	16	784	125.44
1	3	8	6	714	42.84
1	4	12.5	5	762	38.1
1	5	10	2	782	15.64
1	6	6.3	2	794	15.88
1	7	6.3	56	318	178.08
1	8	6.3	56	108	60.48
1	9	8	112	VAR.	92.4
1	10	8	2	119	2.38

RESUMO AÇO CA-50A

ø	COMPRIMENTO (m)	PESO (Kg)
6.3	254.44	64
8	263.06	105
10	35.68	22
12.5	38.1	38
TOTAL		229

CALHA VC03 60x150 – (1x)

VOLUME UNIT.=2,352m3
PESO UNIT.=5,890kg

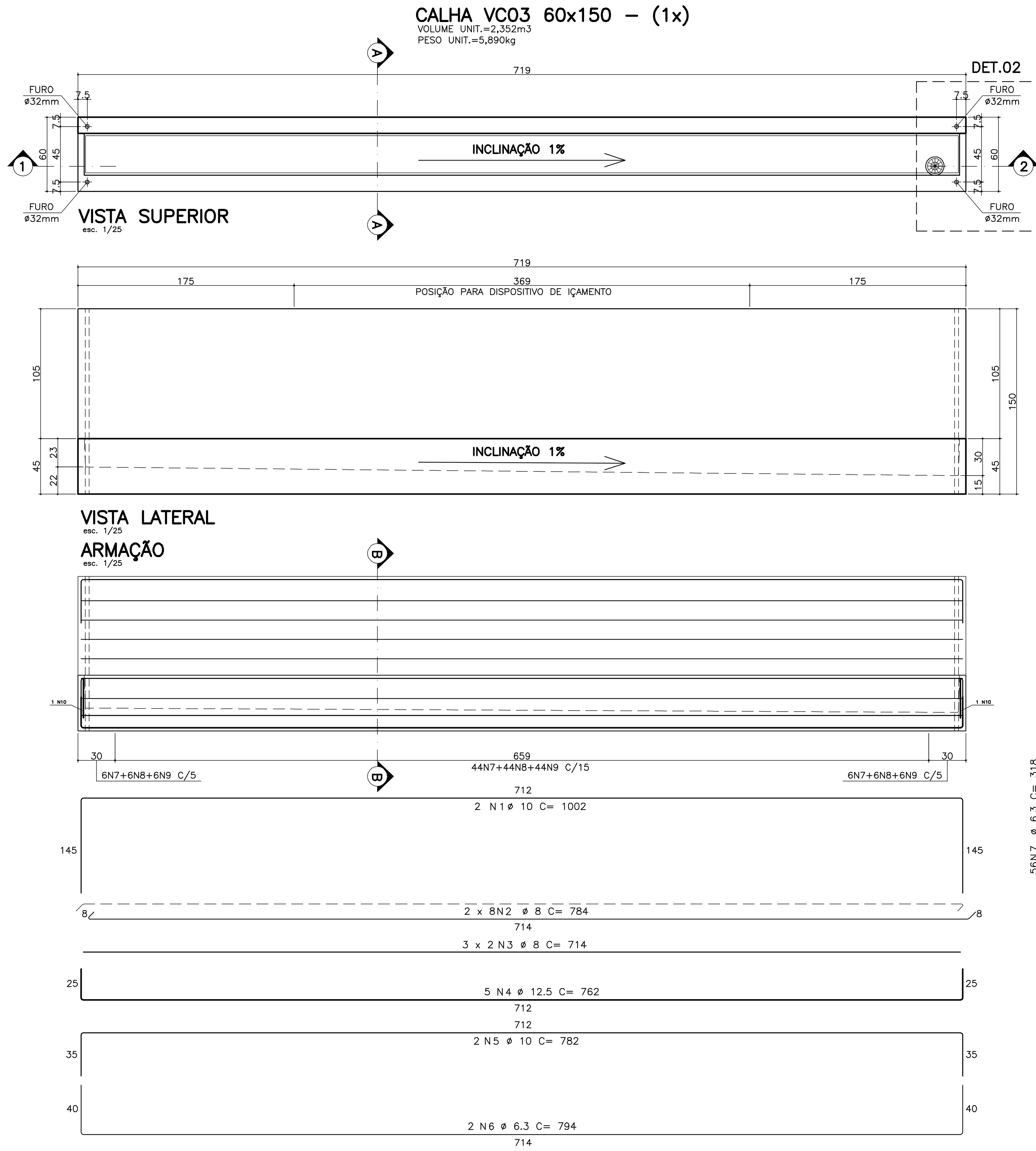

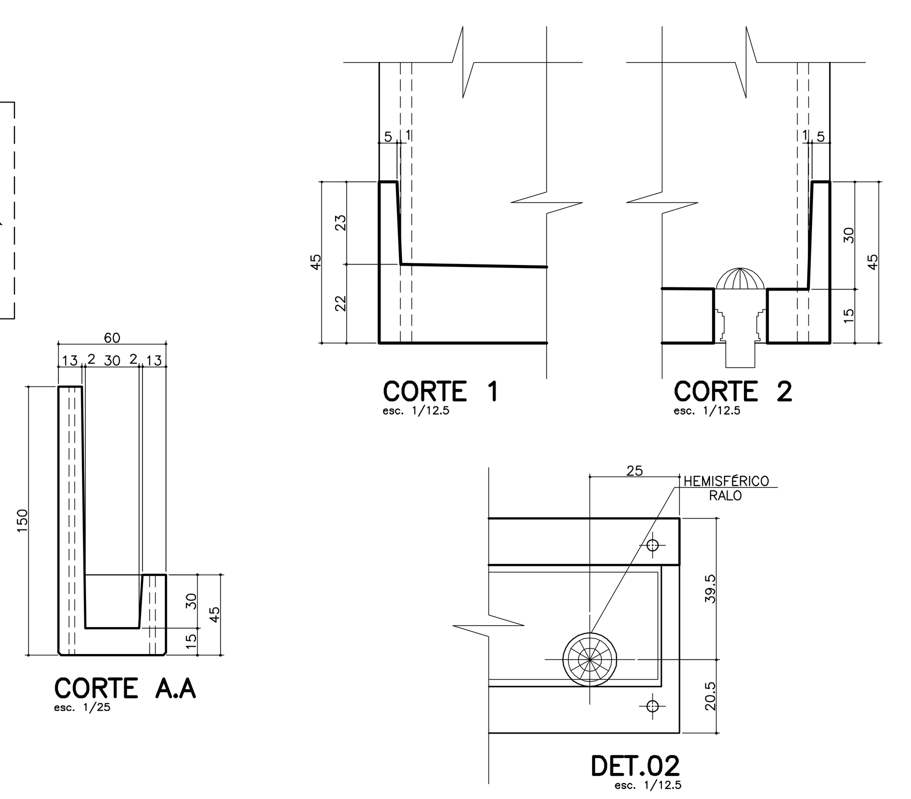

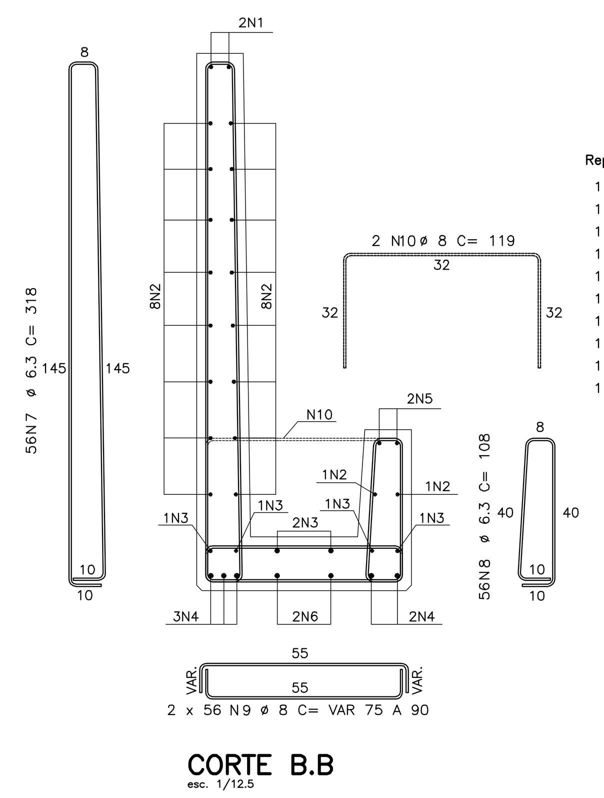

LISTA DE FERROS

Rep	POS.	ø	Q	COMPRIMENTOS UNIT.(cm)	TOTAL (m)
1	1	10	2	1002	20.04
1	2	8	16	784	125.44
1	3	8	6	714	42.84
1	4	12.5	5	762	38.1
1	5	10	2	782	15.64
1	6	6.3	2	794	15.88
1	7	6.3	56	318	178.08
1	8	6.3	56	108	60.48
1	9	8	112	VAR.	92.4
1	10	8	2	119	2.38

RESUMO AÇO CA-50A

ø	COMPRIMENTO (m)	PESO (Kg)
6.3	254.44	64
8	263.06	105
10	35.68	22
12.5	38.1	38
TOTAL		229

CALHA VC06 – (1x)

VOLUME UNIT.=2,137m3
PESO UNIT.=3,240kg

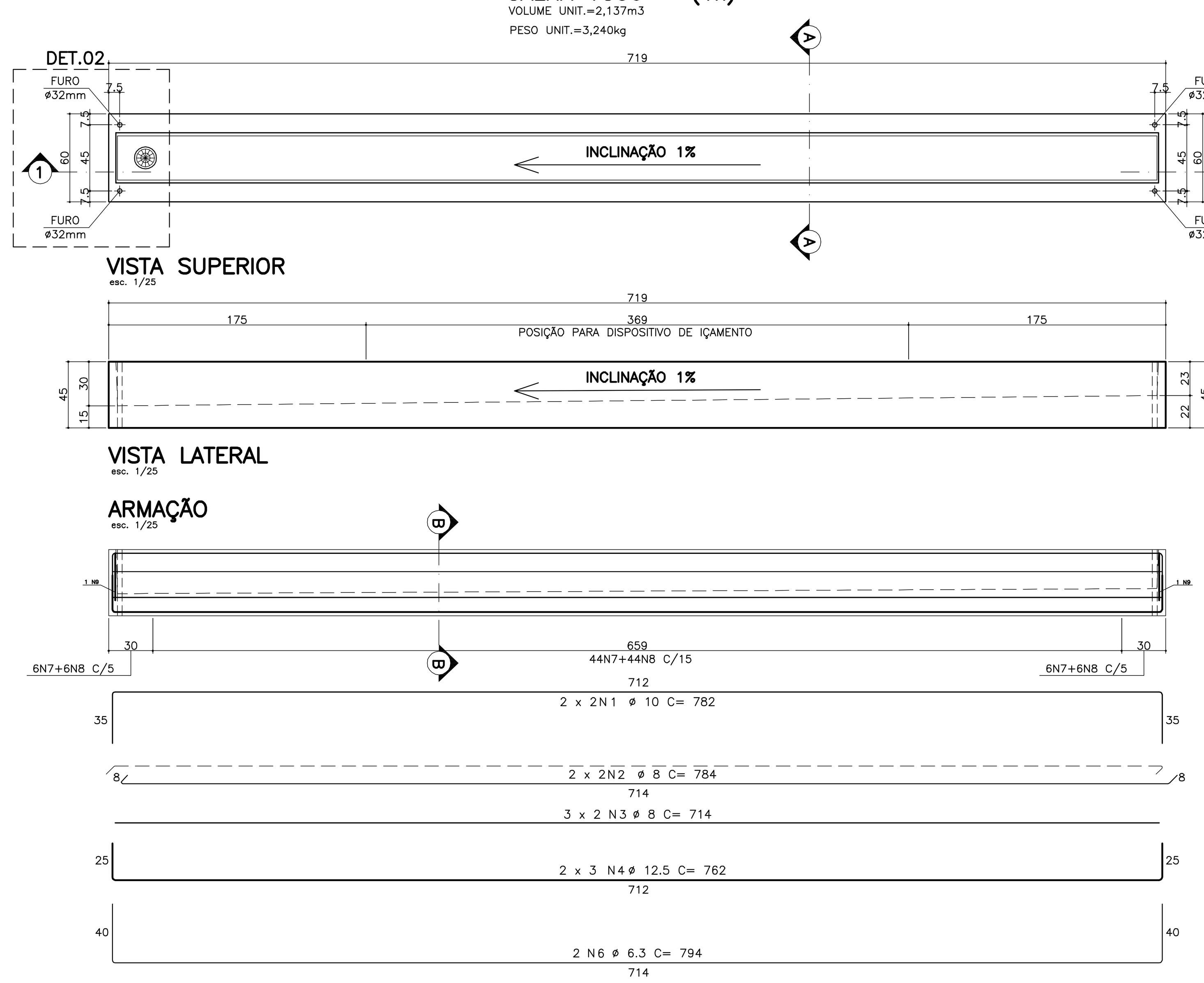

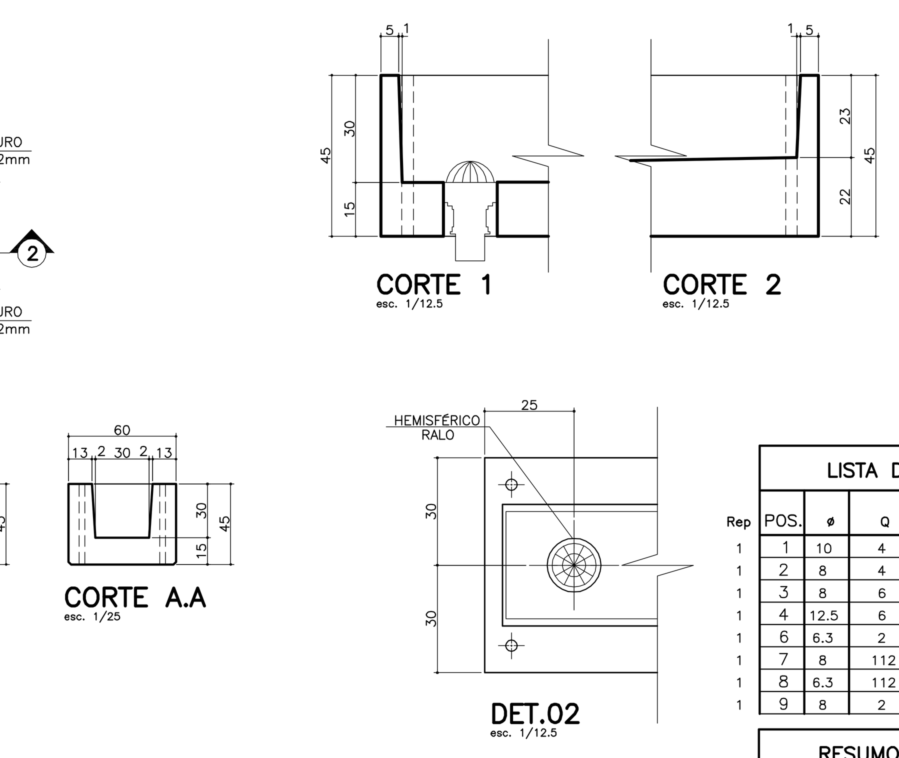

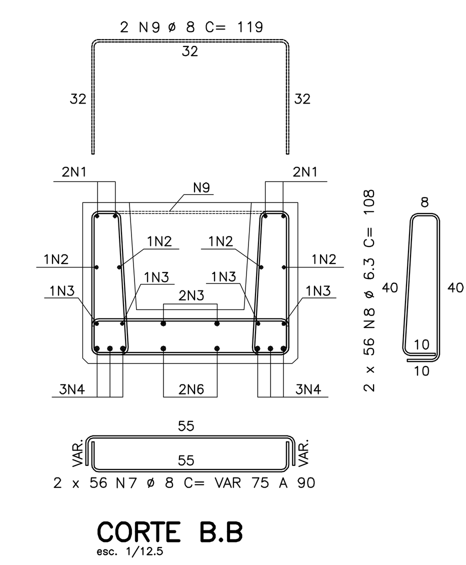

LISTA DE FERROS

Rep	POS.	ø	Q	COMPRIMENTOS UNIT.(cm)	TOTAL (m)
1	1	10	4	782	31.28
1	2	8	4	784	31.36
1	3	8	6	714	42.84
1	4	12.5	6	762	45.72
1	6	6.3	2	794	15.88
1	7	8	112	VAR.	92.4
1	8	6.3	112	108	120.96
1	9	8	2	119	2.38

RESUMO AÇO CA-50A

ø	COMPRIMENTO (m)	PESO (Kg)
6.3	136.84	34
8	168.98	68
10	31.28	20
12.5	45.72	46
TOTAL		168

NOTAS:

01 - NÃO TIRAR MEDIDAS EM ESCALA.
02 - CONFERIR MEDIDAS NA OBRA.
03 - MEDIDAS EM CENTIMETROS, NÍVEIS EM METROS.
04 - NÍVEL DE REFRÊNCIA VER PROJETO ARQUITETÔICO.
05 - CONCRETO:
. fck > 40 MPa.
. E_{cs} > 30104 MPa - MÓDULO DE ELASTICIDADE SECANTE.
. RELAÇÃO ÁGUA / CIMENTO, EM MASSA, a/c ≤ 0,45 L/kg.
. CONSUMO MÍNIMO DE CIMENTO C 380 Kg/m3

06 - AÇO:
. CA50 fyk = 500 MPa
. CA60 fyk = 600 MPa

07 - AGRESSIVIDADE AMBIENTAL CONSIDERADA, CLASSE II

08 - DEVERÃO SER OBSERVADOS UM ADEQUADO CONTROLE DE QUALIDADE E RÍGIDOS LIMITES DE TOLERÂNCIA DA VARIABILIDADE DIMENSIONAL DAS PEÇAS, DURANTE A EXECUÇÃO p/ GARANTIR TOLERÂNCIAS DE EXECUÇÃO
Δ c = 5 mm, NOS COBRIMENTOS NOMINAIS INDICADOS NESTE PROJETO

9) - CURA: APÓS FIM DE PEGA, APLICAR MEMBRANA DE CURA. SÃO EMULSÕES À BASE DE POLÍMEROS NOTADAMENTE PVA (CONSULTAR FABRICANTE)OU CURA ÚMIDA COM BIDIN OU SACARIA SATURADOS. DEVE PROLONGAR-SE ATÉ QUE O CONCRETO TENHA ALCANÇADO PELO MENOS 75% DA SUA RESISTÊNCIA FINAL.

OBS: NECESSIDADE DA CURA DO CONCRETO. - EVITA-SE EVAPORAÇÃO DA ÁGUA NECESSÁRIA ÀS REAÇÕES QUÍMICAS NAS PRIMEIRAS IDADES QUE PODE PROVOCAR FISSURAS NA SUPERFÍCIE DO CONCRETO E AINDA REDUÇÃO NA SUA RESISTÊNCIA.

7 SALAS DE AULA E LABORATÓRIOS
PADRÃO JARDIM DAS ROSAS

12.01.068
Nº239

Nº	MODIFICACOES	APROVACAO	DATA	APROVACAO	DATA	OBSERVACOES	DESENHOS DE REFERENCIA	N.	APROVACAO	DATA
		AUTOR DO PROJETO		FDE					FDE	
									STENG ENGENHARIA	

RESPONSÁVEL PELA IMPLANTAÇÃO:
apiacás arquitetos
RESPONSÁVEL TÉCNICO:
PEDRO AMANDO DE BARROS – CAU Nº492385-0

RESPONSÁVEL PELO PROJETO ESTRUTURAL
STENG PRO projetos estruturais CREA 730188
E-mail: steng@steng.com.br
Site: www.steng.com.br
MATRIZ | SÃO JOSÉ DO RIO PRETO
Rua XV de Novembro, 3171, 17º Andar
Centro | Edifício Metropolitan Center
Fone: +55 (17) 3233 9920
FILIAL | SÃO PAULO
Rua Purpurina, 155, 7º Andar, Sala 75
Vila Madalena | Edifício West Tower II
Fone: +55 (11) 3522 6568
Resp. Técnicos:
Abrão Selem Neto
Fabrício Munhoz Facio
Maurício T. Takahashi
Thiago Mazzutti Guerra
Abrão Selem Neto
CREA 5060177011

FUNDAÇÃO PARA O DESENVOLVIMENTO DA EDUCAÇÃO - FDE

ESCOLA - NOME/LOCAL: TERRENO BAIRRO DAS FLORES / FARTURA - SP			CÓDIGO: 1 2 0 0 6 3 0
INTERVENÇÃO: UNIDADE ESCOLAR COM 07 SALAS DE AULA			Nº LOTE: 00
ETAPA/ÁREA TÉCNICA: PROJETO EXECUTIVO DE ESTRUTURA	TIPO PROJETO: PRÉ-MOLDADO	DATA: SET/2014	ETAPA/ÁREA TÉCNICA: PE-EST
CONTEÚDO: PLANTA DE MONTAGEM CALHAS VC01,02,03 E 06	ESCALA: INDICADA	FOLHA: 40	REVISÃO: 00

1200630_01EPE4000_01