PILARES P39 30x60(1X)

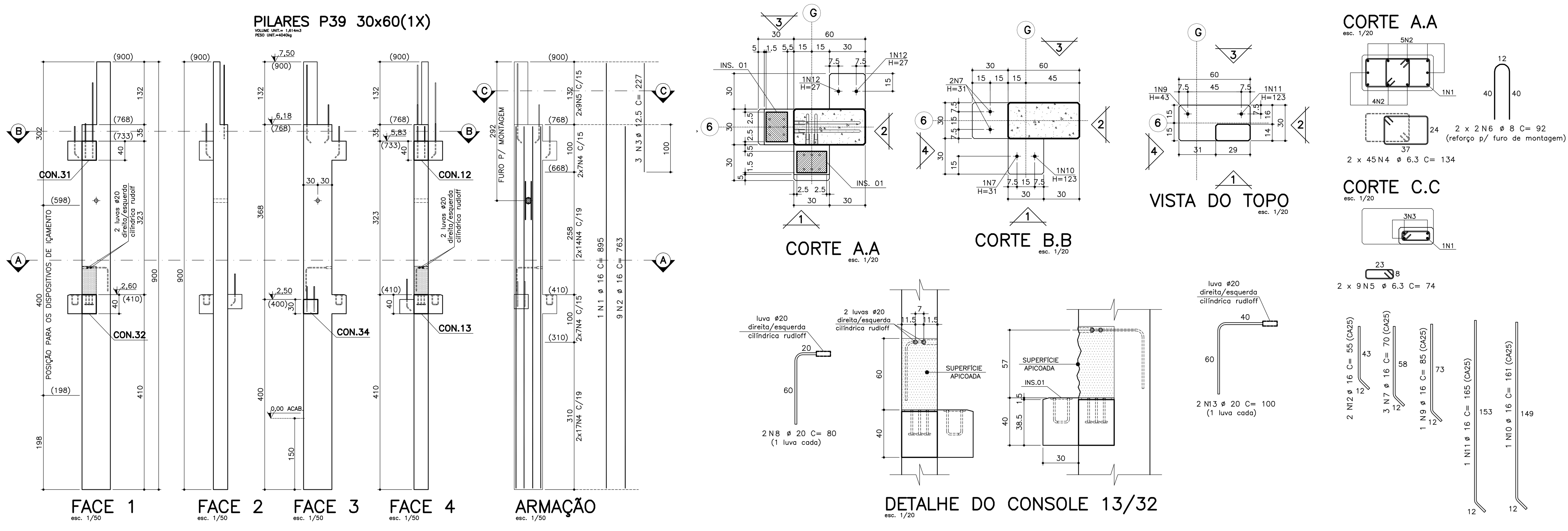

LISTA DE FERROS

Rep	POS.	ø	Q	COMPRIMENTOS UNIT.(cm)	TOTAL (m)
1	1	16	1	895	8.95
1	2	16	9	763	68.67
1	3	12.5	3	227	6.81
1	4	6.3	90	134	120.6
1	5	6.3	18	74	13.32
1	6	8	4	92	3.68
1	7	16	3	70	2.1
1	8	20	2	80	1.6
1	9	16	1	85	0.85
1	10	16	1	161	1.61
1	11	16	1	165	1.65
1	12	16	2	55	1.1
1	13	20	2	100	2

RESUMO AÇO CA-50A

ø	COMPRIMENTO (m)	PESO (Kg)
6.3	133.92	33
8	3.68	1
12.5	6.81	7
16	84.93	136
20	3.6	9
TOTAL		186

INS.01#12.5mm A-36 (1x)

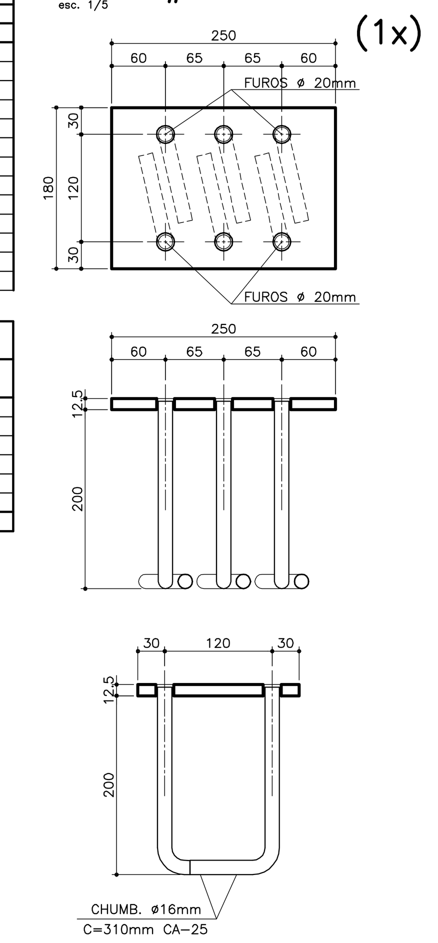

PILARES P34 30x60 (1x)

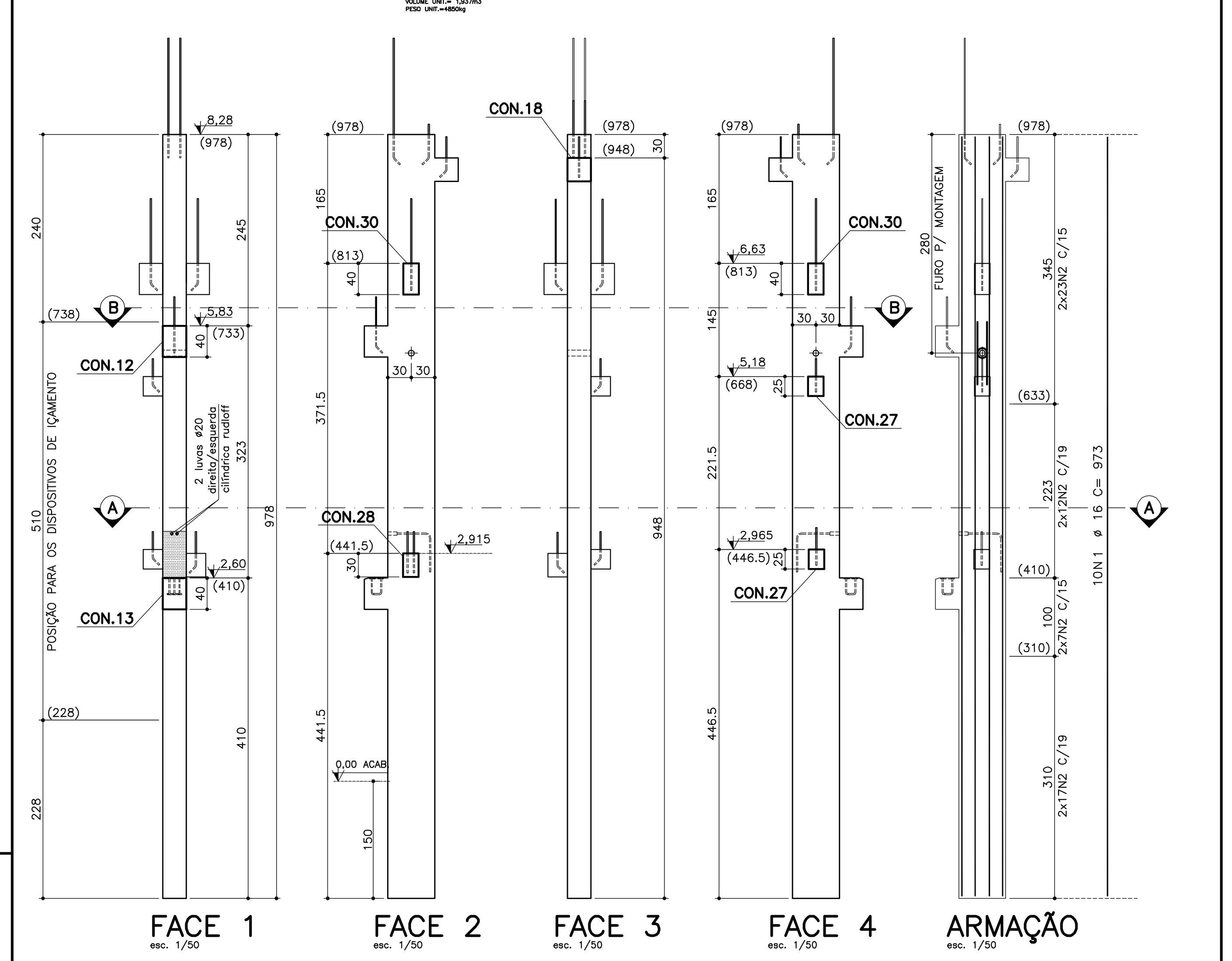

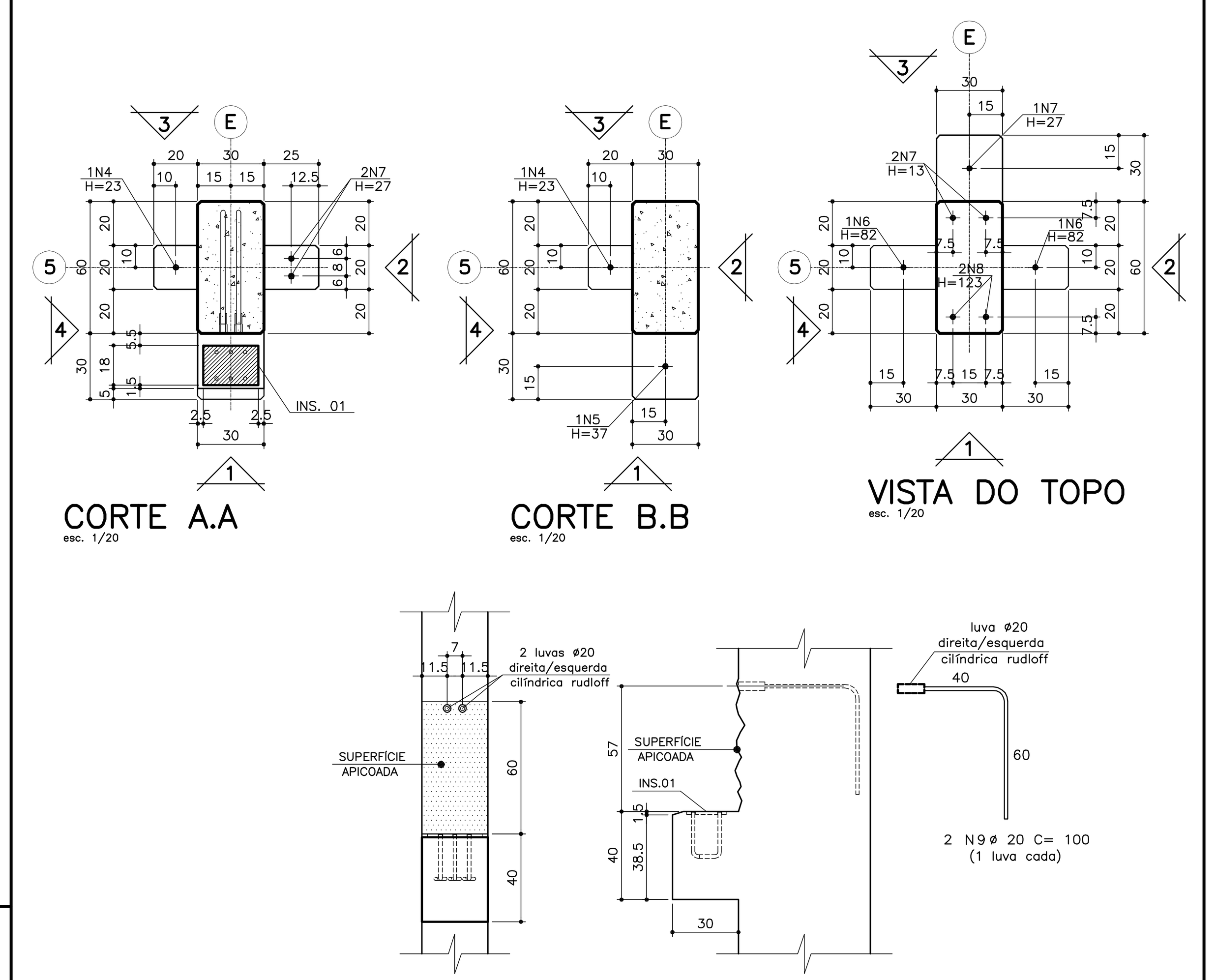

PILARES P41 P43 e P45 (3x)

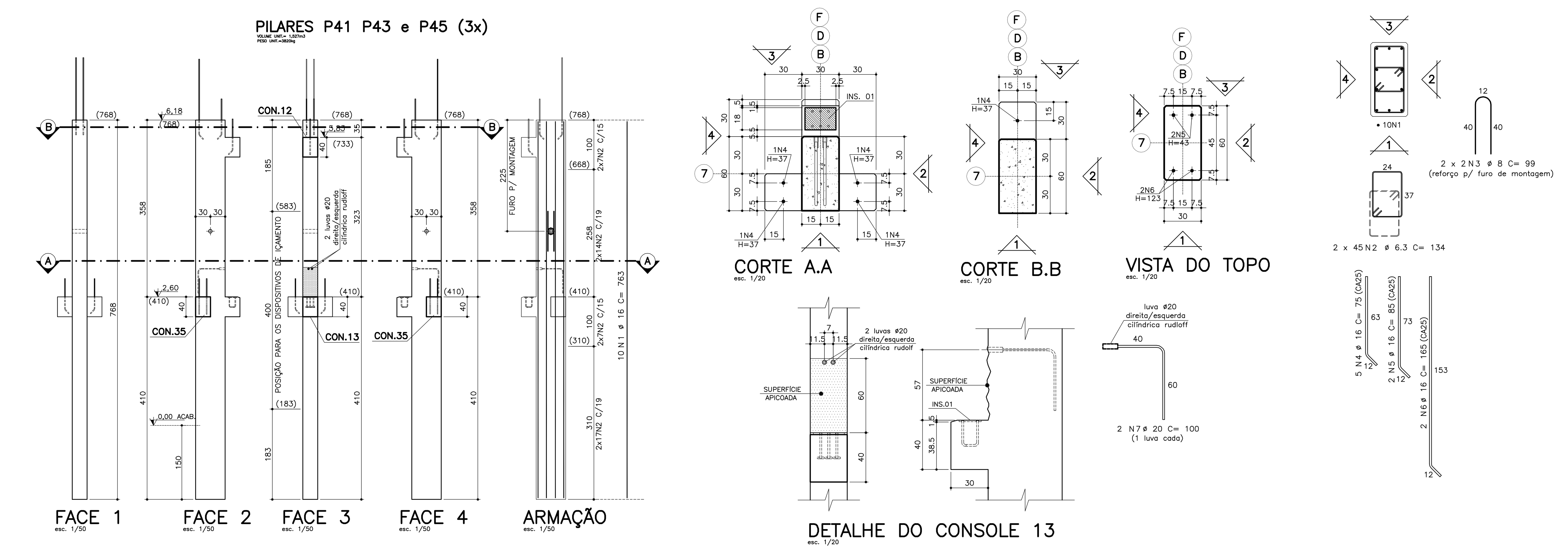

LISTA DE FERROS

Rep	POS.	ø	Q	COMPRIMENTOS UNIT.(cm)	TOTAL (m)
3	1	16	30	763	228.9
3	2	6.3	270	134	361.8
3	3	8	12	99	11.88
3	4	16	15	75	11.25
3	5	16	6	85	5.1
3	6	16	6	165	9.9
3	7	20	6	100	6

RESUMO AÇO CA-50A

ø	COMPRIMENTO (m)	PESO (Kg)
6.3	361.8	90
8	11.88	5
16	255.15	408
20	6	15
TOTAL		518

INS.01#12.5mm A-36 (1x)

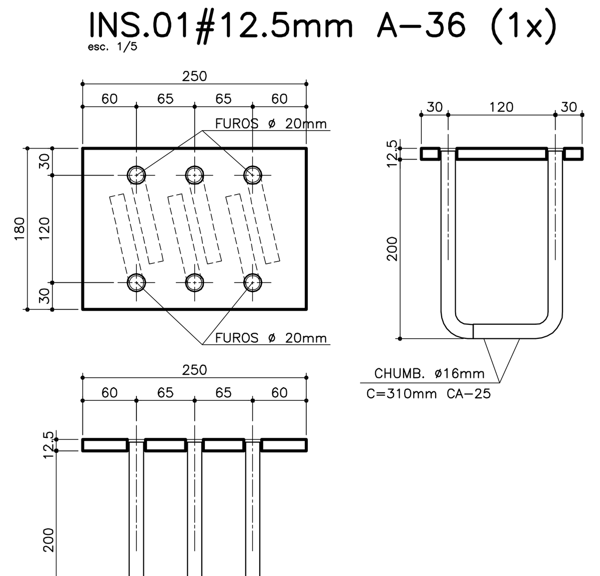

PILARES P40 30x60(1x)

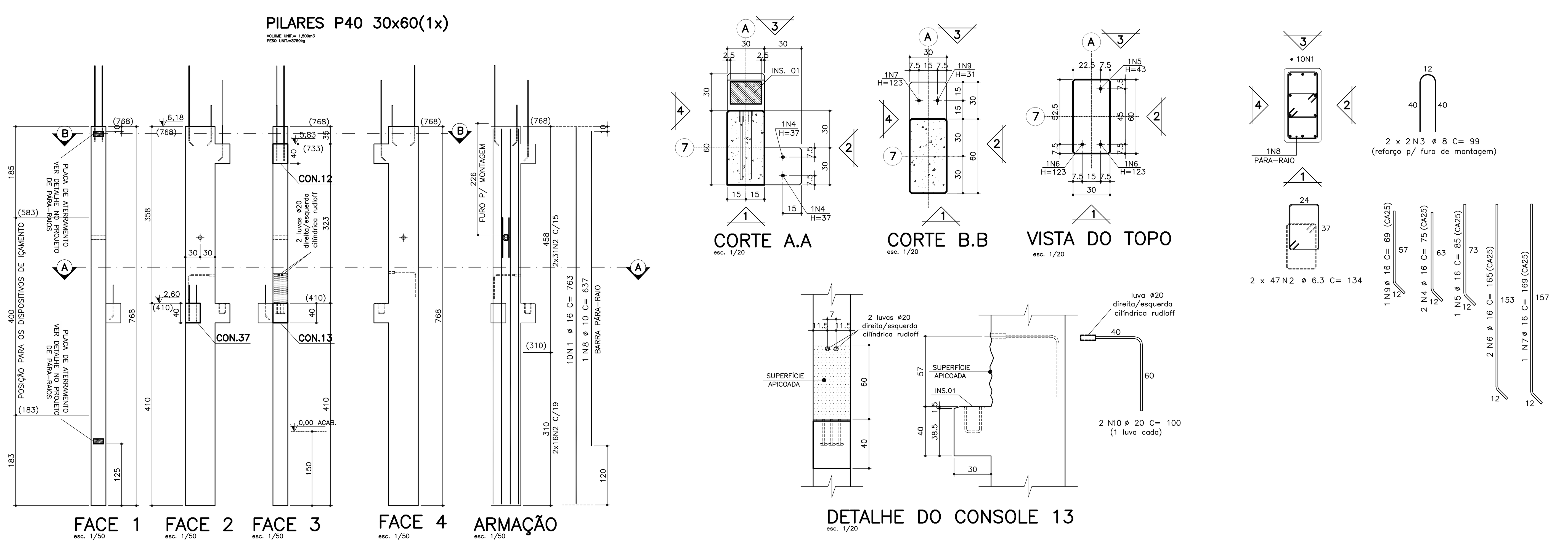

LISTA DE FERROS

Rep	POS.	ø	Q	COMPRIMENTOS UNIT.(cm)	TOTAL (m)
1	1	16	10	763	76.3
1	2	6.3	94	134	125.96
1	3	8	4	99	3.96
1	4	16	2	75	1.5
1	5	16	1	85	0.85
1	6	16	2	165	3.3
1	7	16	1	169	1.69
1	8	10	1	637	6.37
1	9	16	1	69	0.69
1	10	20	2	100	2

RESUMO AÇO CA-50A

ø	COMPRIMENTO (m)	PESO (Kg)
6.3	125.96	31
8	3.96	2
10	6.37	4
16	84.33	135
20	2	5
TOTAL		177

INS.01#12.5mm A-36 (1x)

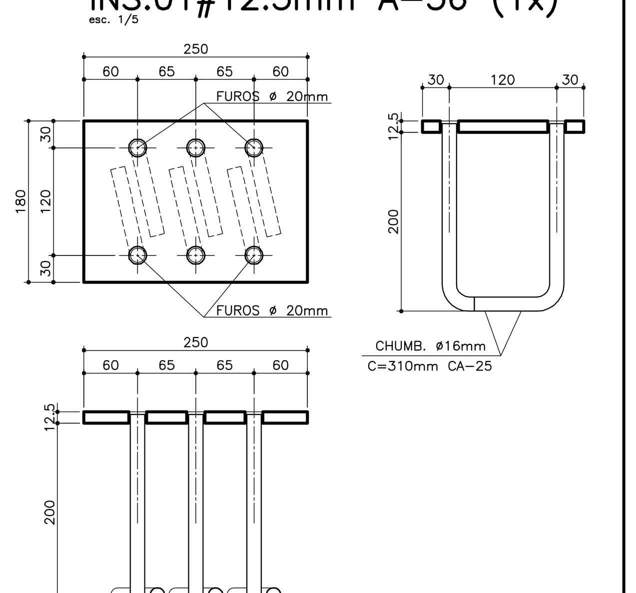

OBS: OS PILARES P17 e P25 a P30 NÃO EXISTEM.

CORTE A.A

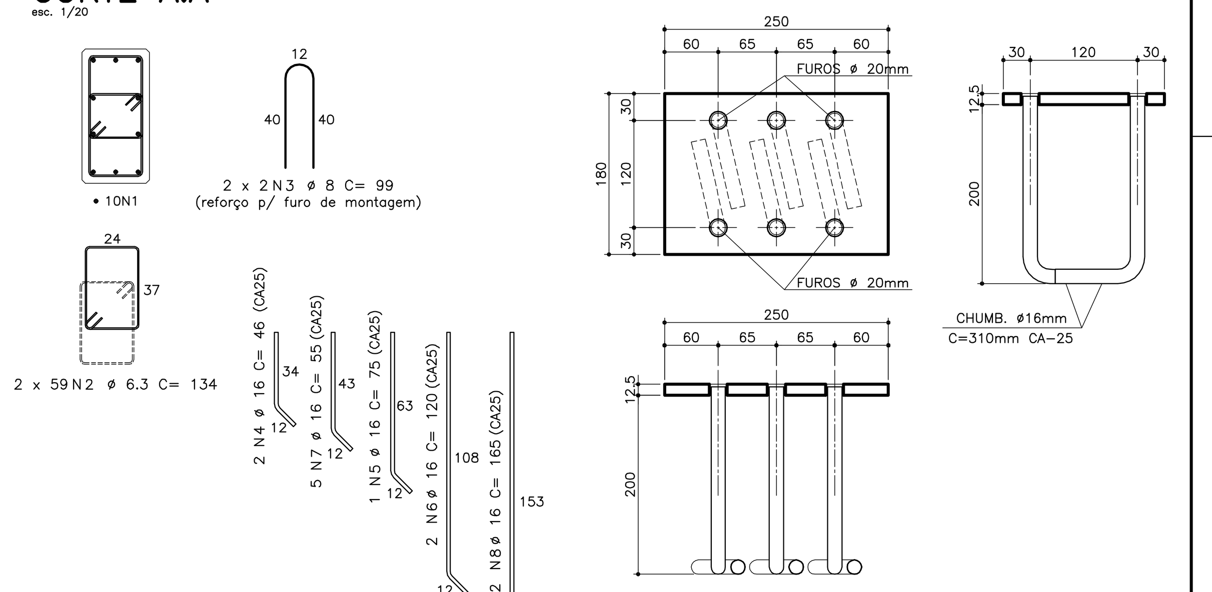

LISTA DE FERROS

Rep	POS.	ø	Q	COMPRIMENTOS UNIT.(cm)	TOTAL (m)
1	1	16	10	973	97.3
1	2	6.3	118	134	158.12
1	3	8	4	99	3.96
1	4	16	2	46	0.92
1	5	16	1	75	0.75
1	6	16	2	120	2.4
1	7	16	5	55	2.75
1	8	16	2	165	3.3
1	9	20	2	100	2

RESUMO AÇO CA-50A

ø	COMPRIMENTO (m)	PESO (Kg)
6.3	158.12	40
8	3.96	2
16	107.42	172
20	2	5
TOTAL		219

NOTAS GERAIS :

01 – NÃO TIRAR MEDIDAS EM ESCALA.
02 – CONFERIR MEDIDAS NA OBRA.
03 – MEDIDAS EM CENTIMETROS, NÍVEIS EM METROS.
04 – NÍVEL DE REFERÊNCIA VER PROJETO ARQUITETÔICO.
05 – CONCRETO:
. fck > 40 MPa.
. Ecs > 30104 MPa – MÓDULO DE ELASTICIDADE SECANTE.
. RELAÇÃO ÁGUA / CIMENTO, EM MASSA, a/c £ 0,45 L/kg
. CONSUMO MÍNIMO DE CIMENTO C 380 Kg/m3

06 – AÇO:
. CA50 fyk = 500 MPa.
. CA60 fyk = 600 MPa

07 – AGRESSIVIDADE AMBIENTAL CONSIDERADA, CLASSE II

08 – DEVERÃO SER OBSERVADOS UM ADEQUADO CONTROLE DE QUALIDADE E RÍGIDOS LIMITES DE TOLERÂNCIA DA VARIABILIDADE DIMENSIONAL DAS PEÇAS, DURANTE A EXECUÇÃO p/ GARANTIR TOLERÂNCIAS DE EXECUÇÃO D c = 5 mm, NOS COBRIMENTOS NOMINAIS INDICADOS NESTE PROJETO

9) – CURA: APÓS FIM DE PEGA, APLICAR MEMBRANA DE CURA, SÃO EMULSÕES À BASE DE POLÍMEROS NOTADAMENTE PVA (CONSULTAR FABRICANTE)OU CURA ÚMIDA COM BIDIN OU SACARIA SATURADOS. DEVE PROLONGAR-SE ATÉ QUE O CONCRETO TENHA ALCANÇADO PELO MENOS 75% DA SUA RESISTÊNCIA FINAL.

OBS: NECESSIDADE DA CURA DO CONCRETO. – EVITA-SE EVAPORAÇÃO DA ÁGUA NECESSÁRIA AS REAÇÕES QUÍMICAS NAS PRIMEIRAS IDADES QUE PODE PROVOCAR FISSURAS NA SUPERFÍCIE DO CONCRETO E AINDA REDUÇÃO NA SUA RESISTÊNCIA.

7 SALAS DE AULA E LABORATÓRIOS
PADRÃO JARDIM DAS ROSAS

12.01.068
Nº216

Nº	MODIFICACOES	APROVACAO	DATA	APROVACAO	DATA	OBSERVACOES	DESENHOS DE REFERENCIA	N.	APROVACAO	DATA
9										
8										
7										
6									STENG ENGENHARIA	
5										
4										
3										
2										
1										
		AUTOR DO PROJETO		FDE					FDE	

RESPONSÁVEL PELA IMPLANTAÇÃO
apiacás arquitetos
RESPONSÁVEL PELO PROJETO ESTRUTURAL
STENG PRO projetos estruturais CREA 730186
E-mail: steng@steng.com.br Site: www.steng.com.br
MATRIZ | SÃO JOSÉ DO RIO PRETO Rua XV de Novembro, 3171, 17º Andar Centro | Edifício Metropolitan Center Fone: +55 (17) 3233 9920
FILIAL | SÃO PAULO Rua Purpurina, 155, 7º Andar, Sala 75 Vila Madalena | Edifício West Tower II Fone: +55 (11) 3522 6568
Resp. Técnicos:
Abrão Selem Neto
Fabrício Munhoz Facio
Maurício T. Takahashi
Thiago Mazzutti Guerra
Abrão Selem Neto CREA 5060171011

FUNDAÇÃO PARA O DESENVOLVIMENTO DA EDUCAÇÃO - FDE

ESCOLA - NOME/LOCAL		CÓDIGO
TERRENO BAIRRO DAS FLORES / FARTURA - SP		1 2 0 0 6 3 0
INTERVENÇÃO		Nº LOTE
UNIDADE ESCOLAR COM 07 SALAS DE AULA		00

ETAPA/ÁREA TÉCNICA	TIPO PROJETO	DATA	ETAPA/ÁREA TÉCNICA
PROJETO EXECUTIVO DE ESTRUTURA	PRÉ-MOLDADO	SET/2014	PE-EST

CONTEÚDO	ESCALA	FOLHA	REVISÃO
PLANTA DE MONTAGEM - PILARES P34,P39,P40,P41,P43,P45	INDICADA	17	00

1200630_01EPE1700_01