Quadro de Cargas (AL1)

Circuito	Descrição	Esquema	Método de inst.	V (V)	Pot. total. (VA)	Pot. total. (W)	Fases	Pot. - R (W)	Pot. - S (W)	Pot. - T (W)	FCT	FCA	In' (A)	Seção (mm2)	Ic (A)	Disj (A)	dV parc (%)	dV total (%)	Status
QM1	Quadro de medição	3F+N+T	B1	220 / 127 V	55971	47644	R+S+T	17245	17720	12680	1.00	1.00	98.6	95	269.0	200.0			Ok
TOTAL					55971	47644	R+S+T	17245	17720	12680									

Quadro de Cargas (QM1)

Circuito	Descrição	Esquema	Método de inst.	V (V)	Pot. total. (VA)	Pot. total. (W)	Fases	Pot. - R (W)	Pot. - S (W)	Pot. - T (W)	FCT	FCA	In' (A)	Seção (mm2)	Ic (A)	Disj (A)	dV parc (%)	dV total (%)	Status
QD1	Quadro de distribuição fisioterapia	3F+N+T	B1	220 / 127 V	5078	4475	R+S+T	1628	1628	1219	1.00	1.00	12.5	10	66.0	40.0	0.57	0.58	Ok
QD2	Quadro de distribuição lateral	3F+N+T	B1	220 / 127 V	21533	17106	R+S+T	6066	5937	5104	1.00	1.00	41.2	10	66.0	50.0	1.78	1.79	Ok
QD3	Quadro de distribuição inferior	3F+N+T	B1	220 / 127 V	14940	13724	R+S+T	5192	5192	3340	1.00	1.00	29.8	10	66.0	40.0	3.29	3.29	Ok
QD4	Quadro de distribuição superior	3F+N+T	B1	220 / 127 V	14420	12339	R+S+T	4359	4963	3017	1.00	1.00	30.6	10	66.0	40.0	3.03	3.04	Ok
TOTAL					55971	47644	R+S+T	17245	17720	12680									

Quadro de Cargas (QD1)

Circuito	Descrição	Esquema	Método de inst.	V (V)	Iluminação (W) 17	Tomadas (W) 100	Tomadas (W) 814	Pot. total. (VA)	Pot. total. (W)	Fases	Pot. - R (W)	Pot. - S (W)	Pot. - T (W)	FCT	FCA	In' (A)	Seção (mm2)	Ic (A)	Disj (A)	dV parc (%)	dV total (%)	Status
8	Iluminação 08	F+N	B1	127 V	7			238	119	T			119	1.00	0.57	3.3	1.5	23.0	10.0	0.52	1.10	Ok
	a				1			34	17	T			17		1.00	0.3	1.5	23.0				Ok
	b				4			136	68	T			68		0.60	1.8	1.5	23.0				Ok
	c				1			34	17	T			17		1.00	0.3	1.5	23.0				Ok
	d				1			34	17	T			17		0.80	0.3	1.5	23.0				Ok
44	Tomadas fisioterapia	F+N+T	B1	127 V		11		1222	1100	T			1100	1.00	0.57	16.9	2.5	31.0	16.0	1.43	2.01	Ok
45	Ar condicionado 24	F+F+T	B1	220 V			1	904	814	R+S	407	407		1.00	0.57	7.2	2.5	31.0	16.0	0.23	0.81	Ok
46	Ar condicionado 25	F+F+T	B1	220 V			1	904	814	R+S	407	407		1.00	0.57	7.2	2.5	31.0	16.0	0.42	1.00	Ok
47	Ar condicionado 26	F+F+T	B1	220 V			1	904	814	R+S	407	407		1.00	0.57	7.2	2.5	31.0	16.0	0.51	1.09	Ok
48	Ar condicionado 27	F+F+T	B1	220 V			1	904	814	R+S	407	407		1.00	0.57	7.2	2.5	31.0	16.0	0.60	1.18	Ok
TOTAL					7	11	4	5078	4475	R+S+T	1628	1628	1219									

Quadro de Cargas (QD2)

Circuito	Descrição	Esquema	Método de inst.	V (V)	Iluminação (W) 17	Tomadas (W) 100	Tomadas (W) 814	Tomadas (W) 6500	Pot. total. (VA)	Pot. total. (W)	Fases	Pot. - R (W)	Pot. - S (W)	Pot. - T (W)	FCT	FCA	In' (A)	Seção (mm2)	Ic (A)	Disj (A)	dV parc (%)	dV total (%)	Status
1	Iluminação 01	F+N	B1	127 V	13				442	221	S		221		1.00	0.54	5.9	1.5	23.0	10.0	1.15	2.94	Ok
	av				1				34	17	S		17			1.00	0.3	1.5	23.0				Ok
	aw				6				204	102	S		102			0.70	2.3	1.5	23.0				Ok
	ax				2				68	34	S		34			0.70	0.8	1.5	23.0				Ok
	bd				3				102	51	S		51			0.54	1.5	1.5	23.0				Ok
	be				1				34	17	S		17			1.00	0.3	1.5	23.0				Ok
2	Iluminação 02	F+N	B1	127 V	11				374	187	T			187	1.00	1.00	3.8	1.5	23.0	10.0	1.67	3.45	Ok
	ar				6				204	102	T			102		1.00	1.6	1.5	23.0				Ok
	ay				1				34	17	T			17		1.00	0.3	1.5	23.0				Ok
	az				1				34	17	T			17		0.70	0.4	1.5	23.0				Ok
	ba				1				34	17	T			17		1.00	0.3	1.5	23.0				Ok
	bb				1				34	17	T			17		0.80	0.3	1.5	23.0				Ok
	bc				1				34	17	T			17		1.00	0.3	1.5	23.0				Ok
9	Tomadas 01	F+N+T	B1	127 V		20			2222	2000	T			2000	1.00	0.54	32.4	4	42.0	20.0	2.45	4.24	Ok
10	Tomadas 02	F+N+T	B1	127 V		7			778	700	S		700		1.00	0.54	9.7	2.5	31.0	16.0	0.86	2.65	Ok
11	Tomadas 03	F+N+T	B1	127 V		9			1000	900	R	900			1.00	0.70	8.7	2.5	31.0	16.0	1.38	3.16	Ok
12	Tomadas 04	F+N+T	B1	127 V		6			667	600	T			600	1.00	0.70	7.5	2.5	31.0	16.0	0.71	2.49	Ok
19	Tomadas 220V	F+F+T	B1	220 V		3			333	300	R+T	150		150	1.00	0.54	1.9	2.5	31.0	16.0	0.28	2.06	Ok
20	Ar condicionado 01	F+F+T	B1	220 V			1		904	814	R+S	407	407		1.00	0.54	7.6	2.5	31.0	16.0	0.52	2.31	Ok
21	Ar condicionado 02	F+F+T	B1	220 V			1		904	814	R+S	407	407		1.00	0.54	7.6	2.5	31.0	16.0	0.56	2.35	Ok
22	Ar condicionado 03	F+F+T	B1	220 V			1		904	814	R+S	407	407		1.00	0.70	5.9	2.5	31.0	16.0	0.59	2.38	Ok
23	Ar condicionado 04	F+F+T	B1	220 V			1		904	814	R+S	407	407		1.00	0.70	5.9	2.5	31.0	16.0	0.50	2.28	Ok
24	Ar condicionado 05	F+F+T	B1	220 V			1		904	814	R+S	407	407		1.00	0.70	5.9	2.5	31.0	16.0	0.40	2.19	Ok
25	Ar condicionado 06	F+F+T	B1	220 V			1		904	814	R+S	407	407		1.00	0.70	5.9	2.5	31.0	16.0	0.30	2.08	Ok
26	Ar condicionado 07	F+F+T	B1	220 V			1		904	814	R+S	407	407		1.00	1.00	4.1	2.5	31.0	16.0	0.16	1.95	Ok
49	Compressor	3F+N+T	B1	220 / 127 V				1	9386	6500	R+S+T	2167	2167	2167	1.00	0.54	45.6	6	48.0	32.0	1.47	3.26	Ok
TOTAL					24	45	7	1	21533	17106	R+S+T	6066	5937	5104									

Quadro de Cargas (QD3)

Circuito	Descrição	Esquema	Método de inst.	V (V)	Iluminação (W) 17	Tomadas (W) 100	Tomadas (W) 814	Tomadas (W) 5500	Pot. total. (VA)	Pot. total. (W)	Fases	Pot. - R (W)	Pot. - S (W)	Pot. - T (W)	FCT	FCA	In' (A)	Seção (mm2)	Ic (A)	Disj (A)	dV parc (%)	dV total (%)	Status
3	Iluminação 03	F+N	B1	127 V	11				374	187	T			187	1.00	0.70	4.2	1.5	23.0	10.0	0.62	3.91	Ok
	am				4				136	68	T			68		0.70	1.5	1.5	23.0				Ok
	an				1				34	17	T			17		0.80	0.3	1.5	23.0				Ok
	ao				1				34	17	T			17		0.80	0.3	1.5	23.0				Ok
	ap				1				34	17	T			17		0.80	0.3	1.5	23.0				Ok
	aq				1				34	17	T			17		0.80	0.3	1.5	23.0				Ok
	as				1				34	17	T			17		1.00	0.3	1.5	23.0				Ok
	at				1				34	17	T			17		1.00	0.3	1.5	23.0				Ok
	au				1				34	17	T			17		1.00	0.3	1.5	23.0				Ok
4	Iluminação 04	F+N	B1	127 V	9				306	153	T			153	1.00	0.70	3.4	1.5	23.0	10.0	0.72	4.01	Ok
	ad				1				34	17	T			17		1.00	0.3	1.5	23.0				Ok
	ae				1				34	17	T			17		1.00	0.3	1.5	23.0				Ok
	af				1				34	17	T			17		1.00	0.3	1.5	23.0				Ok
	ag				1				34	17	T			17		1.00	0.3	1.5	23.0				Ok
	ah				1				34	17	T			17		1.00	0.3	1.5	23.0				Ok
	ai				1				34	17	T			17		1.00	0.3	1.5	23.0				Ok
	aj				1				34	17	T			17		0.80	0.3	1.5	23.0				Ok
	ak				1				34	17	T			17		0.80	0.3	1.5	23.0				Ok
	al				1				34	17	T			17		1.00	0.3	1.5	23.0				Ok
13	Tomadas 05	F+N+T	B1	127 V		10			1111	1000	T			1000	1.00	0.70	12.5	2.5	31.0	16.0	0.73	4.03	Ok
14	Tomadas 06	F+N+T	B1	127 V		8			889	800	T			800	1.00	0.70	10.0	2.5	31.0	16.0	1.27	4.57	Ok
15	Tomadas 07	F+N+T	B1	127 V		12			1333	1200	T			1200	1.00	0.70	15.0	4	42.0	20.0	1.37	4.66	Ok
27	Ar condicionado 08	F+F+T	B1	220 V			1		904	814	R+S	407	407		1.00	0.70	5.9	2.5	31.0	16.0	0.34	3.63	Ok
28	Ar condicionado 09	F+F+T	B1	220 V			1		904	814	R+S	407	407		1.00	0.70	5.9	2.5	31.0	16.0	0.33	3.63	Ok
29	Ar condicionado 10	F+F+T	B1	220 V			1		904	814	R+S	407	407		1.00	0.70	5.9	2.5	31.0	16.0	0.47	3.76	Ok
30	Ar condicionado 11	F+F+T	B1	220 V			1		904	814	R+S	407	407		1.00	0.70	5.9	2.5	31.0	16.0	0.36	3.66	Ok
31	Ar condicionado 12	F+F+T	B1	220 V			1		904	814	R+S	407	407		1.00	0.70	5.9	2.5	31.0	16.0	0.47	3.76	Ok
32	Ar condicionado 13	F+F+T	B1	220 V			1		904	814	R+S	407	407		1.00	0.70	5.9	2.5	31.0	16.0	0.62	3.91	Ok
43	Torneira aquecida	F+F+T	B1	220 V				1	5500	5500	R+S	2750	2750		1.00	0.70	35.7	6	54.0	32.0	1.70	4.99	Ok
TOTAL					20	30	6	1	14940	13724	R+S+T	5192	5192	3340									

Quadro de Cargas (QD4)

Circuito	Descrição	Esquema	Método de inst.	V (V)	Iluminação (W) 17	Tomadas (W) 100	Tomadas (W) 814	Pot. total. (VA)	Pot. total. (W)	Fases	Pot. - R (W)	Pot. - S (W)	Pot. - T (W)	FCT	FCA	In' (A)	Seção (mm2)	Ic (A)	Disj (A)	dV parc (%)	dV total (%)	Status
5	Iluminação 05	F+N	B1	127 V	17			578	289	R	289			1.00	0.70	4.6	1.5	23.0	10.0	0.82	3.87	Ok
	aa				1			34	17	R	17				1.00	0.3	1.5	23.0				Ok
	ab				1			34	17	R	17				1.00	0.3	1.5	23.0				Ok
	ac				3			102	51	R	51				1.00	0.8	1.5	23.0				Ok
	r				2			68	34	R	34				0.80	0.7	1.5	23.0				Ok
	s				2			68	34	R	34				0.80	0.7	1.5	23.0				Ok
	t				2			68	34	R	34				0.70	0.8	1.5	23.0				Ok
	v				1			34	17	R	17				1.00	0.3	1.5	23.0				Ok
	w				1			34	17	R	17				1.00	0.3	1.5	23.0				Ok
	x				1			34	17	R	17				1.00	0.3	1.5	23.0				Ok
	y				2			68	34	R	34				1.00	0.5	1.5	23.0				Ok
	z				1			34	17	R	17				1.00	0.3	1.5	23.0				Ok
6	Iluminação 06	F+N	B1	127 V	17			578	289	T			289	1.00	0.60	5.8	1.5	23.0	10.0	1.14	4.18	Ok
	e				1			34	17	T			17		1.00	0.3	1.5	23.0				Ok
	f				1			34	17	T			17		1.00	0.3	1.5	23.0				Ok
	g				2			68	34	T			34		0.70	0.8	1.5	23.0				Ok
	h				2			68	34	T			34		0.70	0.8	1.5	23.0				Ok
	i				2			68	34	T			34		0.70	0.8	1.5	23.0				Ok
	u				9			306	153	T			153		0.60	4.0	1.5	23.0				Ok
7	Iluminação 07	F+N	B1	127 V	13			442	221	T			221	1.00	0.70	5.0	1.5	23.0	10.0	0.81	3.85	Ok
	j				2			68	34	T			34		0.80	0.7	1.5	23.0				Ok
	k				4			136	68	T			68		0.70	1.5	1.5	23.0				Ok
	l				2			68	34	T			34		1.00	0.5	1.5	23.0				Ok
	m				1			34	17	T			17		1.00	0.3	1.5	23.0				Ok
	n				1			34	17	T			17		1.00	0.3	1.5	23.0				Ok
	o				1			34	17	T			17		1.00	0.3	1.5	23.0				Ok
	p				1			34	17	T			17		1.00	0.3	1.5	23.0				Ok
	q				1			34	17	T			17		1.00	0.3	1.5	23.0				Ok
16	Tomadas 08	F+N+T	B1	127 V		10		1111	1000	T			1000	1.00	0.60	12.5	2.5	31.0	16.0	1.05	4.10	Ok
17	Tomadas 09	F+N+T	B1	127 V		11		1222	1100	T			1100	1.00	0.70	10.0	2.5	31.0	16.0	1.15	4.19	Ok
18	Tomadas 10	F+N+T	B1	127 V		13		1444	1300	S		1300		1.00	0.70	9.6	2.5	31.0	16.0	0.87	3.92	Ok
33	Ar condicionado 14	F+F+T	B1	220 V			1	904	814	R+T	407		407	1.00	0.70	5.9	2.5	31.0	16.0	0.22	3.26	Ok
34	Ar condicionado 15	F+F+T	B1	220 V			1	904	814	R+S	407	407		1.00	0.80	5.1	2.5	31.0	16.0	0.32	3.36	Ok
35	Ar condicionado 16	F+F+T	B1	220 V			1	904	814	R+S	407	407		1.00	0.70	5.9	2.5	31.0	16.0	0.43	3.47	Ok
36	Ar condicionado 17	F+F+T	B1	220 V			1	904	814	R+S	407	407		1.00	0.70	5.9	2.5	31.0	16.0	0.51	3.55	Ok
37	Ar condicionado 18	F+F+T	B1	220 V			1	904	814	R+S	407	407		1.00	0.70	5.9	2.5	31.0	16.0	0.39	3.44	Ok
38	Ar condicionado 19	F+F+T	B1	220 V			1	904	814	R+S	407	407		1.00	0.70	5.9	2.5	31.0	16.0	0.27	3.32	Ok
39	Ar condicionado 20	F+F+T	B1	220 V			1	904	814	R+S	407	407		1.00	0.70	5.9	2.5	31.0	16.0	0.35	3.40	Ok
40	Ar condicionado 21	F+F+T	B1	220 V			1	904	814	R+S	407	407		1.00	0.60	6.9	2.5	31.0	16.0	0.43	3.47	Ok
41	Ar condicionado 22	F+F+T	B1	220 V			1	904	814	R+S	407	407		1.00	0.60	6.9	2.5	31.0	16.0	0.51	3.55	Ok
42	Ar condicionado 23	F+F+T	B1	220 V			1	904	814	R+S	407	407		1.00	0.60	6.9	2.5	31.0	16.0	0.57	3.62	Ok
TOTAL					47	34	10	14420	12339	R+S+T	4359	4963	3017									

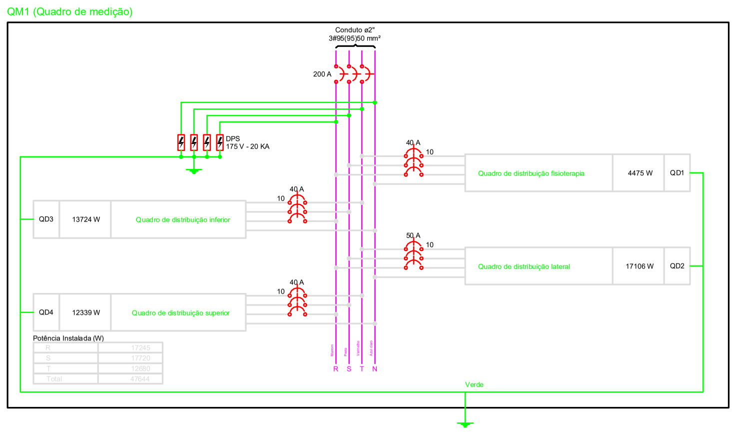

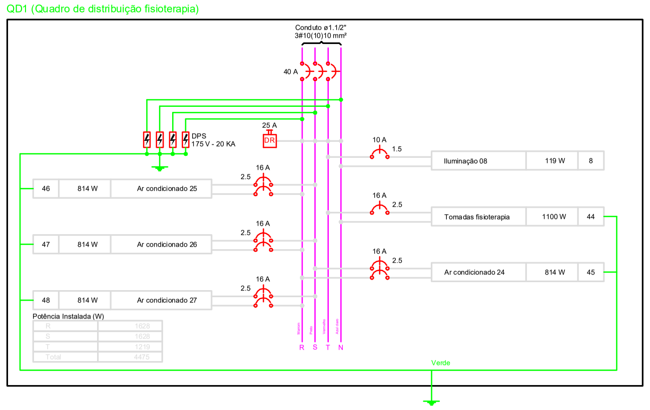

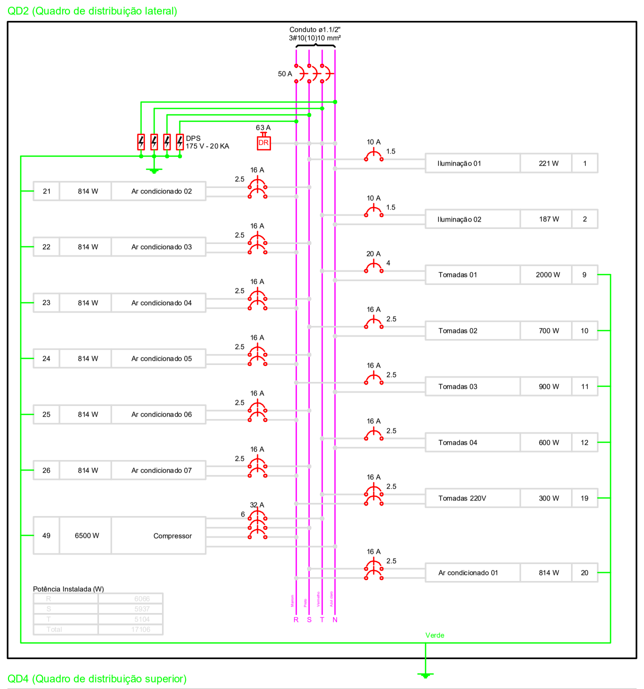

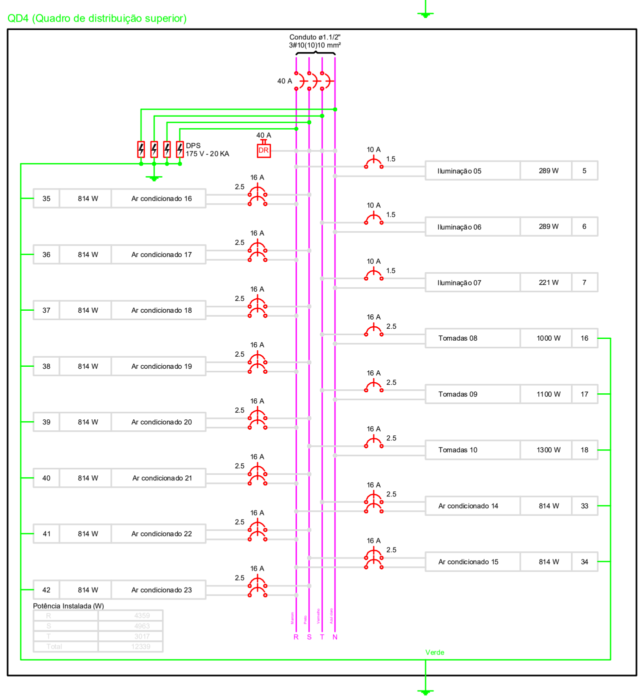

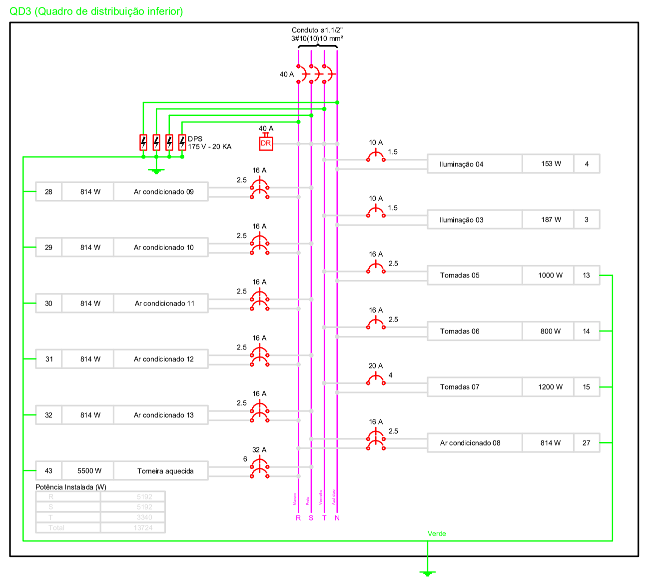

Quadro de Demanda (AL1)

Tipo de carga	Potência instalada (kVA)	Fator de demanda (%)	Demanda (kVA)
Iluminação e TUG´s (Casas e Apartamentos)	3.39	59	2.00
Uso específico	39.31	38	14.94
Iluminação e TUG´s (Clínicas e hospitais)	13.28	100	13.28
		TOTAL	30.21

Quadro de Demanda (QM1)

Tipo de carga	Potência instalada (kVA)	Fator de demanda (%)	Demanda (kVA)
Iluminação e TUG´s (Casas e Apartamentos)	3.39	59	2.00
Uso específico	39.31	38	14.94
Iluminação e TUG´s (Clínicas e hospitais)	13.28	100	13.28
		TOTAL	30.21

Quadro de Demanda (QD1)

Tipo de carga	Potência instalada (kVA)	Fator de demanda (%)	Demanda (kVA)
Uso específico	3.62	76	2.75
Iluminação e TUG´s (Clínicas e hospitais)	1.46	100	1.46
		TOTAL	4.21

Quadro de Demanda (QD2)

Tipo de carga	Potência instalada (kVA)	Fator de demanda (%)	Demanda (kVA)
Uso específico	15.72	57	8.96
Iluminação e TUG´s (Clínicas e hospitais)	5.82	100	5.82
		TOTAL	14.77

Quadro de Demanda (QD3)

Tipo de carga	Potência instalada (kVA)	Fator de demanda (%)	Demanda (kVA)
Iluminação e TUG´s (Casas e Apartamentos)	1.79	75	1.34
Uso específico	10.93	60	6.56
Iluminação e TUG´s (Clínicas e hospitais)	2.22	100	2.22
		TOTAL	10.12

Quadro de Demanda (QD4)

Tipo de carga	Potência instalada (kVA)	Fator de demanda (%)	Demanda (kVA)
Iluminação e TUG´s (Casas e Apartamentos)	1.60	75	1.20
Uso específico	9.04	52	4.70
Iluminação e TUG´s (Clínicas e hospitais)	3.78	100	3.78
		TOTAL	9.68

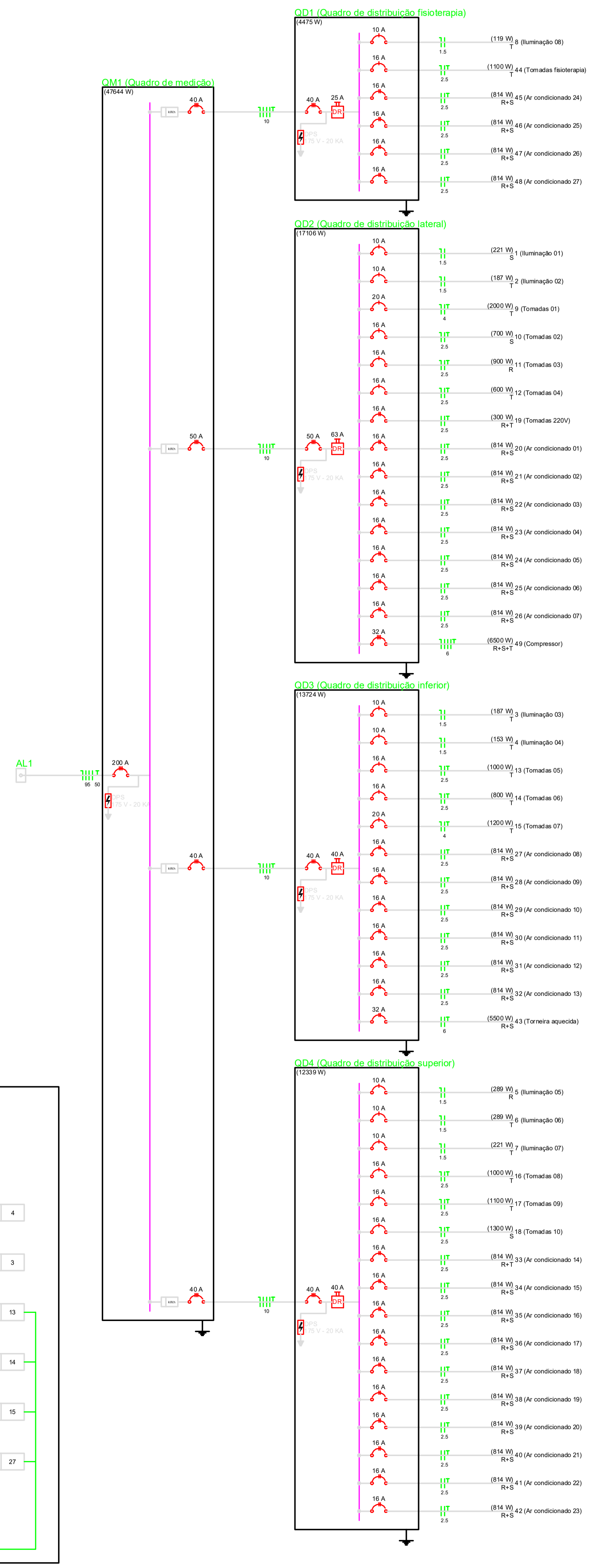

EMPREENDIMENTO: Posto de Saúde de Fartura
LOCAL:
TÍTULO: Diagramas uni e trifilar e quadros de carga e demanda **FOLHA:** 2/2 **REV:** 00

DESENHO:	ARQUIVO: –	DATA DE EMISSÃO: 13/12/2023	ESCALA: –	ETAPA: INICIAL
PROJETO: Eng. Anselmo Carbonera	VERIFICAÇÃO: Eng. Anselmo Carbonera	APROVAÇÃO: Eng. Anselmo Carbonera	PCI.:	

REVISÃO	MODIFICAÇÕES	DATA	DESENHO